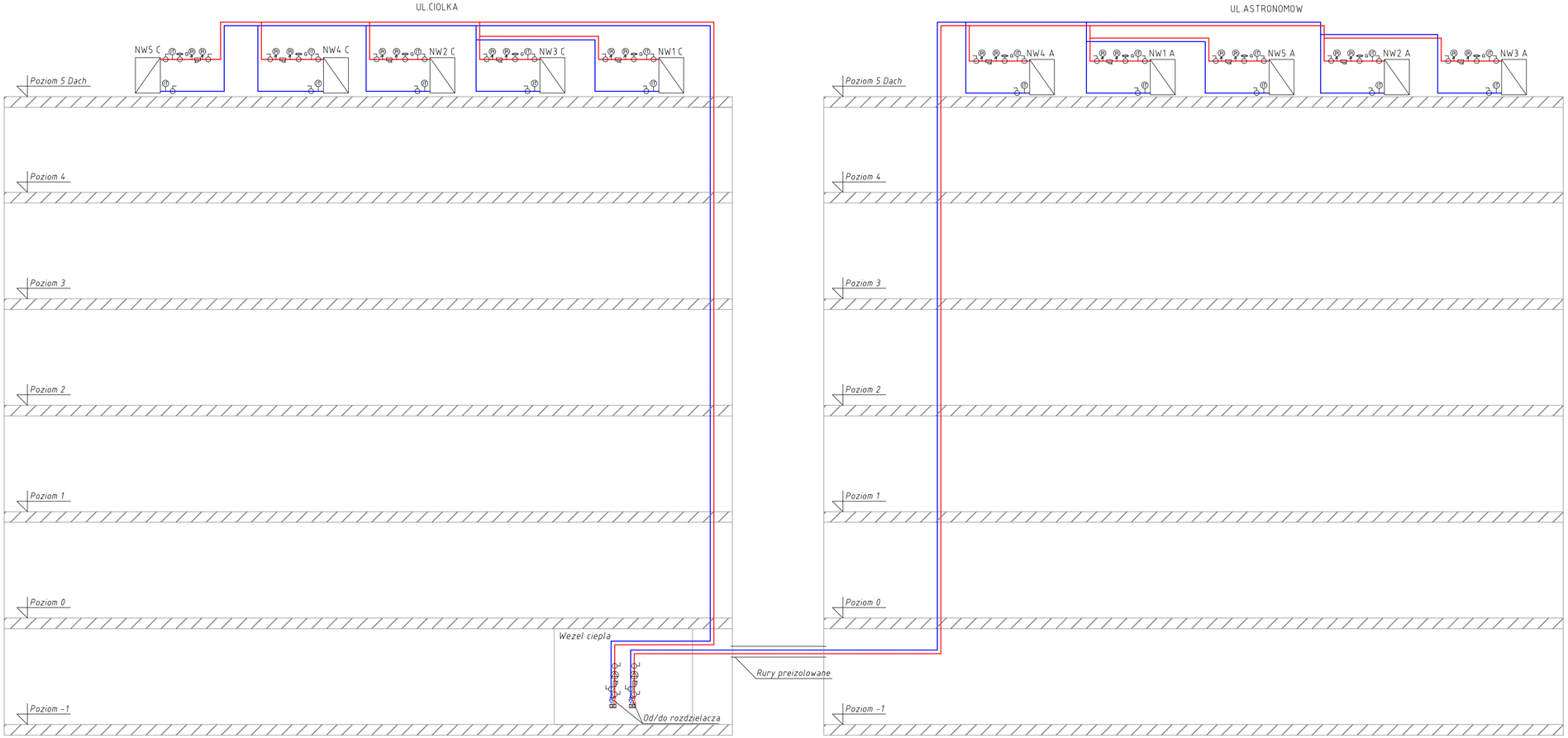

LEGENDA:

PRZEWÓD INSTALACJI CIEPŁA TECHNOLOGICZNEGO - ZASILANIE

PRZEWÓD INSTALACJI CIEPŁA TECHNOLOGICZNEGO - POWRÓT

NW5 C

OZNACZENIE NAGRZEWNICY CENTRALI WENTYLACYJNEJ

ZAWÓR ODCINAJĄCY

ZAWÓR REGULACYJNO-RÓWNOWAŻĄCY

FILTR

MANOMETR Z ZAWOREM ODCINAJĄCYM

TERMOMETR

MATERIAŁY:

RURY STALOWE BEZ SZWU

UWAGI:

1. RURY IZOLOWAĆ ZGODNIE Z WYTYCZNYMI W OPISIE TECHNICZNYM INSTALACJI.

UWAGI :

WSZYSTKIE NAZWY UŻYTE W PROJEKCIE STANOWIĄ INFORMACJĘ O PARAMERTRACH URZĄDZEŃ I MATERIAŁÓW. WYKONAWCA PRZED WBUDOWANIEM PRZEDSTAWI KARTY MATERIAŁOWE Z ZAŁĄCZENIEM WSZELKICH DOKUMENTÓW POTWIERDZAJĄCYCH ICH PARAMETRY TECHNICZNE I HIGIENICZNE. MATERIAŁY I URZĄDZENIA INNE NIŻ UŻYTE W PROJEKCIE PODLEGAJA AKCEPTACJI GŁÓWNEGO PROJEKTANTA ORAZ WYMAGAJĄ SPORZĄDZENIA DOKUMENTACJI ZAMIENNEJ KTÓRA PODLEGA UZGODNIENIU Z GŁÓWNYM PROJEKTANTEM

INWESTYCJA:

PRZEBUDOWA BUDYNKÓW PRZY UL. CIOŁKA 11A I ASTRONOMÓW 3 W WARSZAWIE

NR PROJEKTU: 130

ADRES INWEST.: ul. Ciółka 11A i ul. Astronomów 3 Warszawa

INWESTOR: Izba Administracji Skarbowej w Warszawie, ul. Alojzego Felińskiego 2B, Warszawa 01-513

BRANZA: INSTALACJE SANITARNE

FAZA: PROJEKT WYKONAWCZY

DATA: 11 - 2017 r.

PAS PROJEKT

PAS PROJEKT Sp. z o.o.
ul. Plantowa 5;
05-830 Nadarzyn
TEL. (022) 739-90-25,FAX (022)739-79-06 www.pasprojekt.com

ZESPÓŁ AUTORSKI:	IMIĘ I NAZWISKO	NR UPR.:	PODPIS:
PROJEKTOWAŁ:	mgr inż. Ewa Bonna	POM/0248/POOS/12 upr. do proj. bez ograniczeń w specjalności instalacyjnej w zakresie sieci, instalacji i urządzeń cieplnych, wentylacyjnych, gazowych, wodociągowych i kanal.	
OPRACOWANIE:	mgr inż. Grzegorz Zygadlewicz		
	mgr inż. Bartosz Sierota		
	inż. Arkadiusz Olszewski		
	inż. Piotr Dymerski		
SPRAWDZIŁ:	inż. Remigiusz Sylwestrzak	ST-459/85 posiada przygotowanie zawodowe do pełnienia samodzielnej funkcji proj. oraz kierownika robót w spec. inst-inż w zakresie inst. san. do sporządzania proj. inst. san. o powszechnie znanych rozw. konstrukcyjnych i schematach technologicznych	

UWAGA: PROJEKT CHRONIONY PRAWEM AUTORSKIM. PROJEKT ARCHITEKTONICZNY JEST PROJEKTEM NADRZĘDNYM! WSZYSTKIE ROZBIEŻNOŚCI Z PROJEKTAMI BRANŻOWYMI SKONSULTOWAĆ Z PROJEKTANTEM GENERALNYM PRZED WYBUDOWANIEM !

RODZAJ RYSUNKU: SCHEMAT

TREŚĆ RYSUNKU: SCHEMAT INSTALACJI CIEPŁA TECHNO-LOGICZNEGO DO CENTRAL WENTYLACYJNYCH

SKALA: -

NR.RYSUNKU: PAS - 130 - PW - IS - COCT - SCH - 01

REWIZJA: -